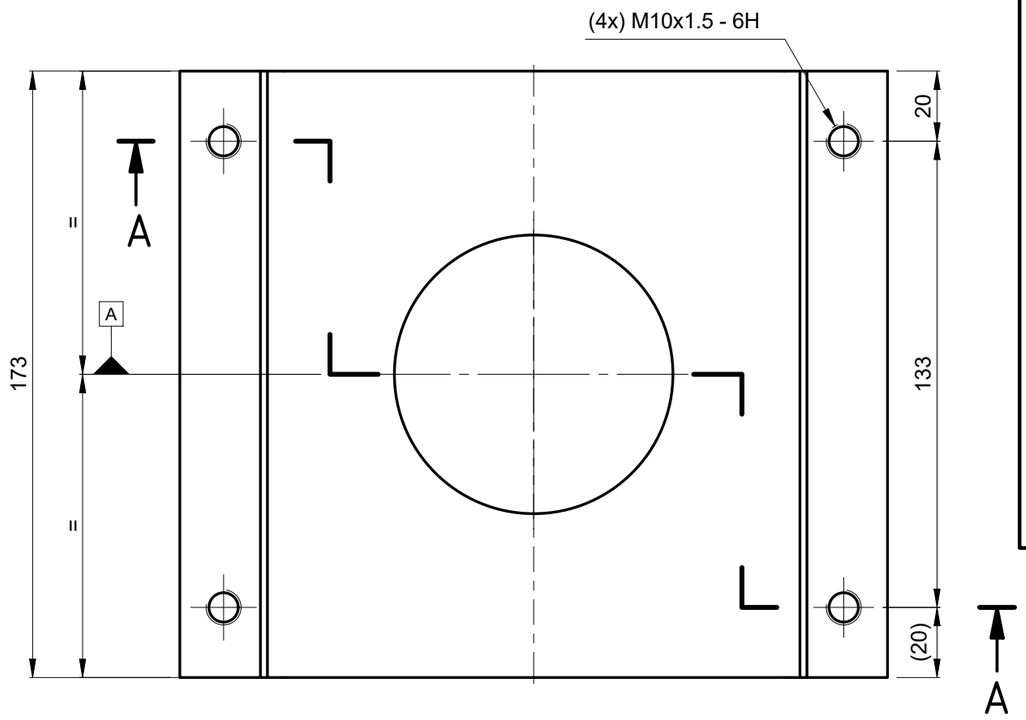

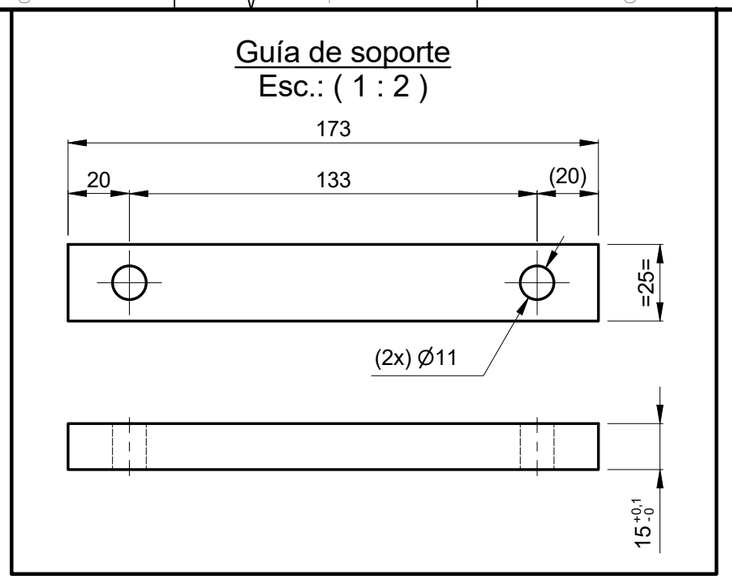

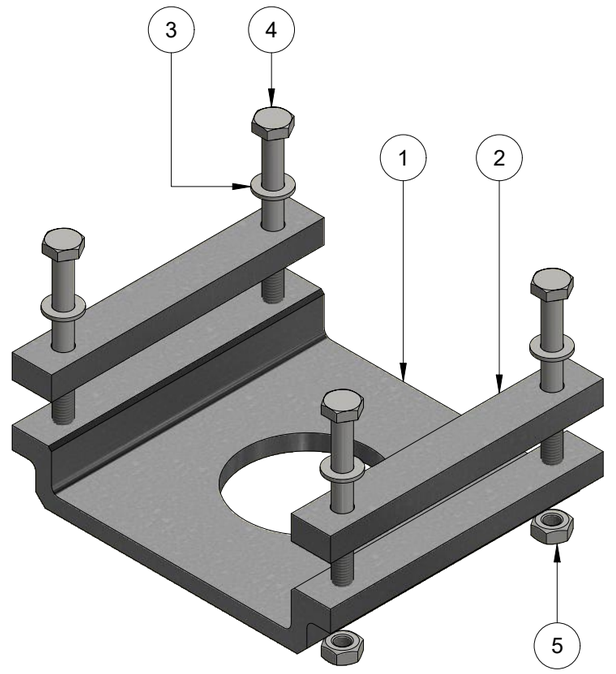

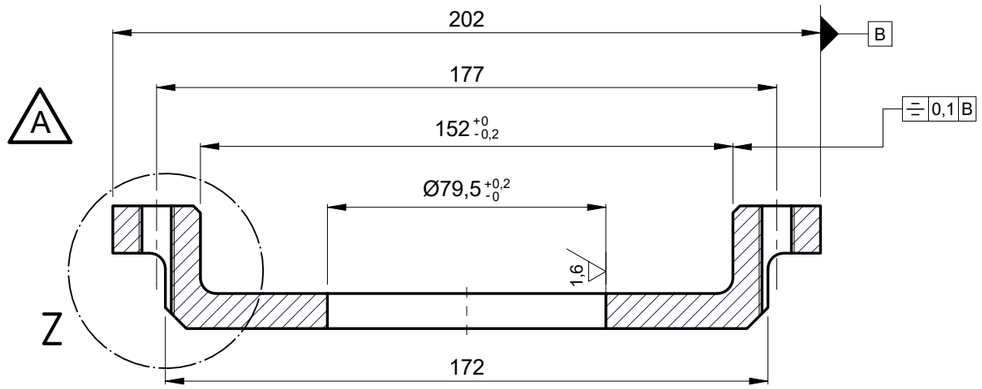

Sección A-A
Esc.: (1 : 1.75)

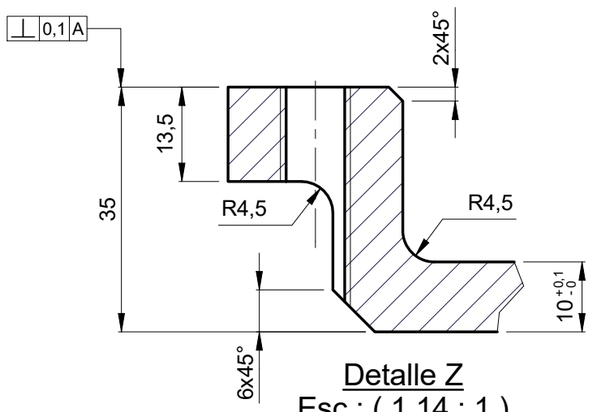

Detalle Z
Esc.: (1,14 : 1)

Metro de Medellín
AS BUILT
COMO CONSTRUIDO
ESTE DOCUMENTO FUE ENVIADO POR CORREO VERIFICADO
2019-07-03

Galvanizado en frío
3,2 (1,6)

asmecon s.a.s.
Aseguramiento Metrologico Y Control

Parte	Cant	Descripcion	Norma	Material
5	4	Tuerca hexagonal M10	DIN 934	Calidad 5
4	4	Tornillo hexagonal M10 x 100 Long.	DIN 931	Calidad 8.8
3	4	Arandela plana	DIN 125 - A 10.5	Comercial
2	2	Guía de soporte		AISI 1045
1	1	Soporte		AISI 1045

LISTA DE PARTES

A

EQUIVALENCIA DE MAQUINADOS		Material:	Ver tabla
ANSI	DIN - ISO 1302	Tratamiento:	Calibrado
		Dureza:	(220-240) HBN
		Certificados:	Metrología (100% Suministro)

Rev.	Coord.	Modificaciones	Vo.Bo.	Fecha
A	Cajetin	Se cambia a Galvanizado en Frio	Metro	2010-11-19
A	C7,6	Cambio de tolerancias, eran F7 y H8	Metro	2010-11-19

DIN - ISO 1302 EN MICROMETROS
ANSI EN MICROPULGADAS

METRO DE MEDELLIN
CALIDAD DE VIDA

ÁREA DE I+D+i

A
Rev.

ESTE PLANO Y TODA LA INFORMACIÓN EN ÉL CONTENIDA SON PROPIEDAD DEL METRO DE MEDELLÍN, EL USO INDEBIDO O LA REPRODUCCIÓN TOTAL O PARCIAL DE ESTE SIN LA PREVIA AUTORIZACIÓN DEL METRO DE MEDELLÍN PODRÁ SER DEMANDADO POR LA VIOLACIÓN A LOS DERECHOS DE AUTOR.

VARIACIONES MÁXIMAS PERMISIBLES DIMENSIONES EN mm ISO 2768 - m

De / Hasta	0 a 6	6 a 30	30/120	120/400	400/1000	1000/2000	2000/4000	+ 4000
Maquinado	±0,1	±0,2	±0,3	±0,5	±0,8	±1,2	±2,0	±3,0
Elastómero	±0,2	±0,5	±0,8	±1,2	±2,0	±3,0	±4,0	±6,0

Elaboró:	Jimmy A. Vega 2010-11-23	Dimensiones en:	Milímetros (mm)
Revisó:	Marlon Vega 2011-01-03	Escala	Proyección
Aprobó:	Metro de Medellín 2019-07-03	1:1,75	
Instalación:	CABLES		
Sistema:	CABINAS METROCABLE		
Subsistema:	SUSPENSIÓN TC8		
Equipo:	ESTRUCTURA		
Descripción:	BRIDA DE REFUERZO PARA H. DE SUSPENSIÓN		
A3	001063	Cod.	
2028152		1	1
Código SAP	Requerimiento No.	Reemplaza a.	Hoja: De:

Formato A3 (420x297) según DIN (476 / 823) ISO 5457